L'EAU!

c'est notre élément

2025

MATC

www.matc.fr

UNE MARQUE FRANÇAISE

Depuis plus de 40 ans, MATC est un acteur français incontournable des équipements et accessoires pour les plaisanciers.

Nous collaborons avec les plus grands constructeurs de bateaux, notre bureau d'études intégré et notre outil de production permettent de créer et réaliser des équipements toujours plus performants.

Notre objectif est de vous **proposer toujours des accessoires au meilleur rapport qualité/prix,** tant pour nos réalisations internes que pour nos sélections de produits.

MATC est également revendeur officiel Turboswing / Monster Tower.

NOTRE FORCE : **LA RÉACTIVITÉ !**

INTERLOCUTEUR UNIQUE

90%
DE PRODUITS EN STOCK

EXPÉDITION SOUS 48H*
*en fonction de la disponibilité

UNE EQUIPE A TAILLE HUMAINE ET REACTIVE

BOUTIQUE EN LIGNE pour commande 24h/24h & 7j/7j

UN BUREAU D'ÉTUDES ET DE R&D

BUREAUX & ENTREPOTS DANS LE GARD (30)

Notre atelier de production et de stockage est basé à Alès, dans le Gard.

SOMMAIRE

BIMINIS ..... P4 À P6

MAT CARBONE P7

TTOPS ..... P8 À P13

ROLLS-BAR ..... P14 À P19

PORTIQUE VOILIERS P20

ACCESSOIRES ROLLS-BAR P21

LEANINGS POST & BOLSTERS ..... P22 À P25

SUPPORTS DE CANNE ..... P26 À P29

MÂTS DE SKI ..... P30 À P33

ARCEAUX DE TRACTION TURBOSWING ..... P34 À P35

MISES À L'EAU ..... P36 À P39

ÉCHELLES ..... P40 À P43

RACKS À BOUTEILLES ..... P44 À P45

INSERTS ..... P46 À P48

MADE IN FRANCE

MATC vous propose une gamme d'équipements pour bateaux 100% Made In France. Nous travaillons en collaborations avec des artisans et industriels locaux pour vous offrir des produits de la plus haute qualité.

BIMINIS

TOUT EN EXCELLENCE

3 COULEURS
NOIR
BLEU
BLANC

100% ACRYLIQUE

BIMINIS

OXYGENE

ALU 3 arceaux

DESCRIPTIF

- ∅ 25 mm
- Hauteur | 1160 ou 1370 mm
- Longueur |1800 mm
- Largeurs de | 1370 À 2440 mm

INOX 3 arceaux

DESCRIPTIF

- ∅ 22 mm
- Hauteur | 1160 ou 1370 mm
- Longueur | 1800 mm
- Largeurs de | 1370 À 2440 mm

ALU 4 arceaux

DESCRIPTIF

- ∅ 25 mm
- Hauteur | 1370 mm
- Longueur | 2400 mm
- Largeurs de | 1705 À 2440 mm

ELEGANCE OU OXYGENE ?

	ELEGANCE	OXYGENE
COULEUR	**10 couleurs**	**3 couleurs**
TOILE	**acrylique**	**acrylique**
EXPEDITION	**10 - 15 jours**	**2 jours**
MATIÈRE	**Inox 316 L résistance extrême**	**Inox ou Alu**

LES ACCESSOIRES

Paire de ventouses

Jambe de force

Support de canne, simple et double

BIMINIS

ELEGANCE

INOX 316L

POLIMIROIR

10 COULEURS

Rapport qualité/prix **imbattable !**

Toile haute qualité Sauleda

100% acrylique
310g/m²
Garantie 5 ans

ÉLÉGANCE 3 arceaux

DESCRIPTIF

- ∅ 22 OU 25 mm
- Hauteur | 1200 OU 1350 mm
- Longueur | 2000 OU 2200 mm
- Largeurs de | 1570 À 2470 mm

100% UV RÉSISTANT ACRYLIQUE

LES TOILES ACRYLIQUES SONT 50 UPF+, SOIT L'INDICE DE PROTECTION MAXIMALE !

TEINTÉE DANS LA MASSE, VOUS ÉVITEREZ LES PROBLÈMES DE DÉCOLORATION QUE VOUS POUVEZ RENCONTRER AVEC UNE TOILE POLYESTER. L'ACRYLIQUE EST DIFFICILE À DÉCHIRER, RÉSISTE PARTICULIÈREMENT AU VENT, EST IMPERMÉABLE DONC NE CRAINT PAS LES INTEMPÉRIES GRÂCE À SON EFFET DÉPERLANT.

ÉLÉGANCE 4 arceaux

DESCRIPTIF

- ∅ 22 OU 25 mm
- Hauteur | 1350 mm
- Longueur | 2500 OU 2600 mm
- Largeurs de | 1570 À 2570 mm

CARACTÉRISTIQUES

- Jambes de force et sangles
- Housse de protection et kit de fixation
- Toile de haute qualité marine SAULEDA
- 100% acrylique 310 g/m² (10 coloris au choix)
- Garantie 5 ans
- Toile zippée pour une mise en place et un retrait facile

NOUVEAU

MAT CARBONE
POUR VOILE D'OMBRAGE

DESCRIPTIF

- Tube carbone Ø 38 mm
- Mat réglable en 1m et 2,50 m
- Téléscopique
- Rangement en mat de 1 m
- Passe coque en Inox

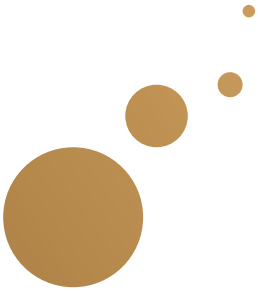

COMPOSITION DU PACK

- 2 mats carbone hauteur reglable entre 1000 m et 2500 mm, (livrés en 3 parties).
- diamètre de la platine : 80 mm
- 2 passes coques diamètre 38 mm
- corde et visserie pour la fixation
- En option : toile acrylique ou micro-perforée (dimensions et couleur à préciser à la commande)

TTOPS

UNE PROTECTION
TENDANCE & DESIGN

BEST SELLER

TTOPS

NOIR > GRIS > BLANC

DESCRIPTIF

TTOP EN ALUMINIUM THERMOLAQUÉ

STANDARD

- Pour les consoles d'une largeur jusqu'à 1300 mm
- Dimensions casquette : 2040 mm x 1540 mm
- Tube ∅ 50 mm

MAXI

- Pour les consoles d'une largeur jusqu'à 1600 mm
- Dimensions casquette : 2040 mm x 1750 mm
- Tube ∅ 50 mm

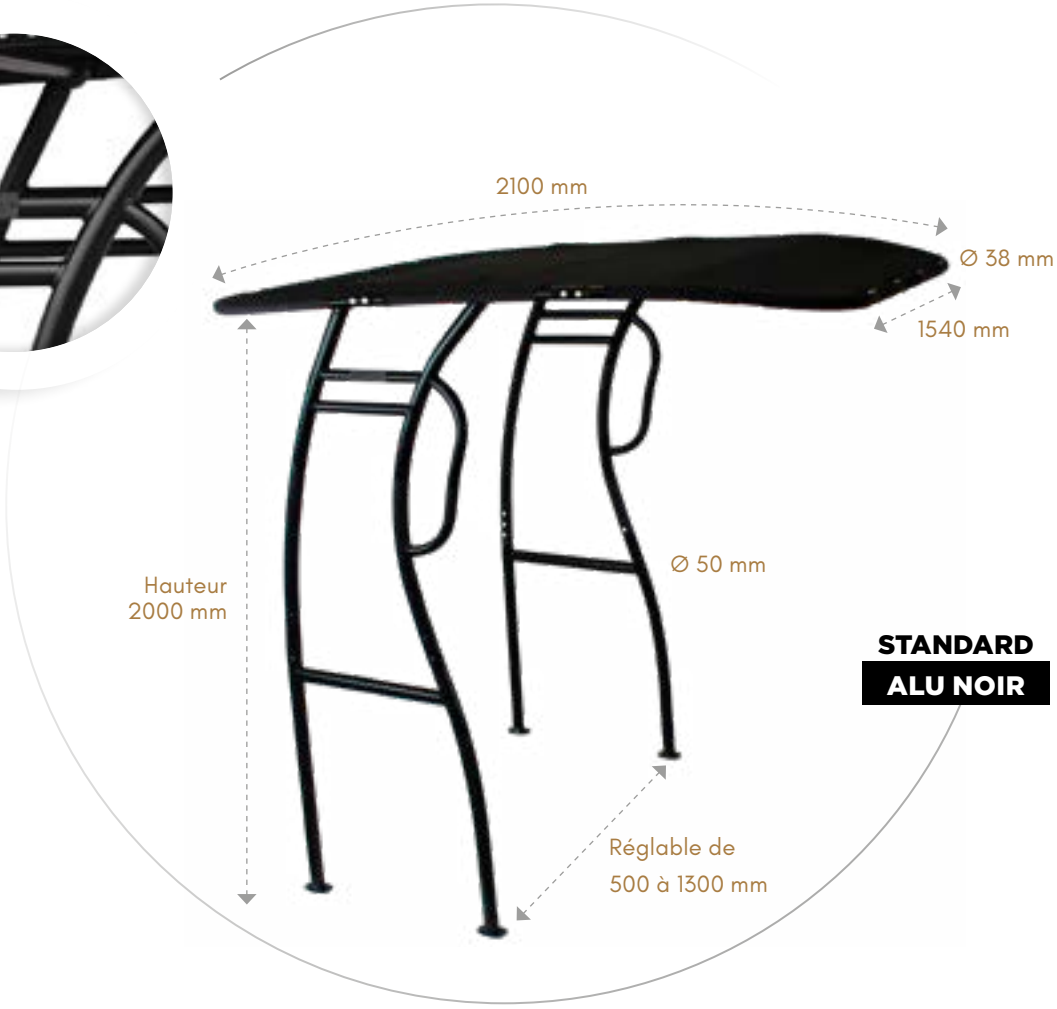

STANDARD
ALU NOIR

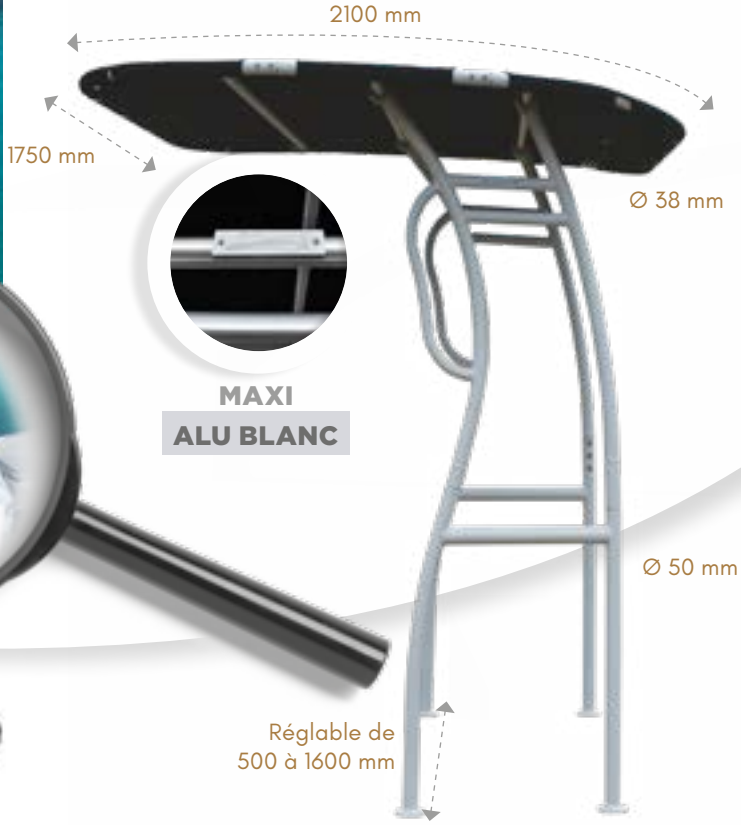

MAXI
ALU BLANC

MAXI
ALU GRIS

LES ACCESSOIRES

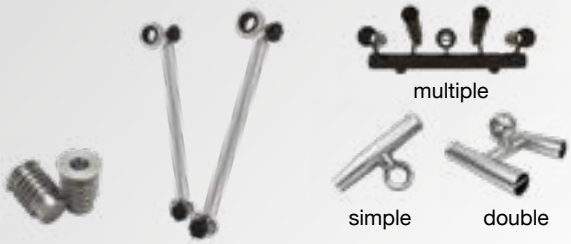

inserts | **Kit raidisseur** | **Supports de cannes**

BOX TTOP

DESCRIPTIF

- Box de rangement pour T-TOP
- S'adapte sur le T-TOP dont l'écartement entre les deux jambes est au minimum de 645 cm
- Dimensions intérieures :
  - Largeur : 450 mm
  - Longueur : 470 mm
  - Hauteur : 234 mm
- Dimensions extérieures :
  - Largeur : 645 mm
  - Longueur : 584 mm
  - Hauteur : 239 mm

EXTENSION TTOP

DESCRIPTIF

- Couleurs disponibles : noir ou bleu
- Installation rapide avec 4 pinces
- Dimensions :
  - Largeur : 1520 mm
  - Longueur : 1220 mm
- Compatible avec les T-TOP Standards

COULEURS

Envie de personnaliser votre T-TOP ?

Nous offrons des services de peinture personnalisés pour votre T-TOP avec une large sélection de couleurs et de finitions.

Contactez-nous pour un devis personnalisé.

NOUVEAU

TTOPS

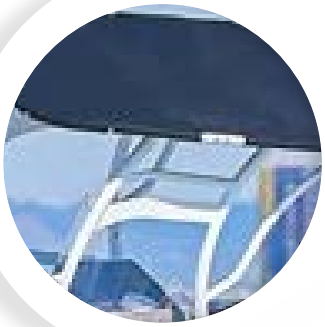

NOIR > GRIS > BLANC

DESCRIPTIF

TTOP+ EN ALUMINIUM THERMOLAQUÉ

STANDARD

- Pour les consoles d'une largeur jusqu'à 1300 mm
- Dimensions casquette : 2040 mm x 1540 mm
- Tube Ø 50 mm

MAXI

- Pour les consoles d'une largeur jusqu'à 1600 mm
- Dimensions casquette : 2040 mm x 1750 mm
- Tube Ø 50 mm

Couleurs de TOILES disponibles :

COULEURS

Envie de personnaliser votre T-TOP ? Nous offrons des services de peinture personnalisés pour votre T-TOP avec une large sélection de couleurs et de finitions. Contactez-nous pour un devis personnalisé.

LES ACCESSOIRES

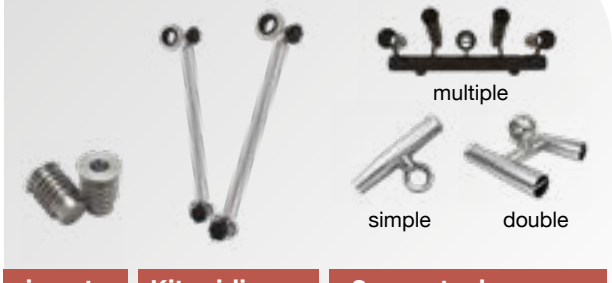

inserts | Kit raidisseur | Supports de cannes

NOUVEAU

TTOPS SAKO

COULEURS

Envie de personnaliser votre T-TOP ?
Services de peinture personnalisés pour votre T-TOP avec une large sélection de couleurs
Contactez-nous !

TTOP SK1

GRIS ANTHRACITE TEXTURÉ

TTOP EN INOX 316L THERMOLAQUE AVEC CASQUETTE RIGIDE EN PMMA

- Pour les consoles d'une largeur de 500 mm à 1350 mm
- Tube profilé 60 x 40 mm

CASQUETTE :

- Dimensions casquette rigide : 2200 mm x 1800 mm
- Casquette rigide PMMA noire ep. 8 mm, entourée d'une bordure de renfort de 600 mm
- Possibilité toile acrylique

ROLLS-BAR

LA ROBUSTESSE & L'ÉLÉGANCE

ROLLS-BAR

ROLLS-BAR INOX

SELECT

DESCRIPTIF

- Roll bar droit rabattable conçu pour s'adapter à tous types de bateaux
- Inox 316 L poli miroir
- Esthétique
- Utilisable comme support de feux, de cannes, de rampe de leds...
- Rabattable pour l'hivernage
- Platines de fixation spécifiques pour passage des câbles

CARACTÉRISTIQUE

- Tube Ø 40 mm
- Hauteur 1300 mm
- Roll-bar seul ajustable de 1300 à 2400 mm
- Roll-bar avec bimini ajustable de 1450 à 2150 mm

INDY

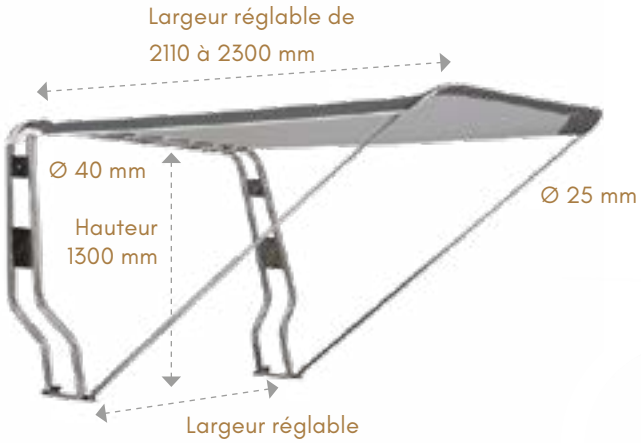

recoupable de 1200 à 2110 mm

DESCRIPTIF

- Roll bar rabattable conçu pour s'adapter à tous types de bateaux
- Dégagement des flotteurs
- Inox 316 L poli miroir
- Esthétique
- Utilisable comme support de feux, de cannes, de rampe de leds...

CARACTÉRISTIQUE

- Tube Ø 40 mm
- Hauteur 1300 mm
- Roll-bar seul ajustable de 900 à 2000 mm
- Roll-bar avec bimini ajustable de 1450 à 1900 mm

+ ACCESSOIRES
VOIR P21

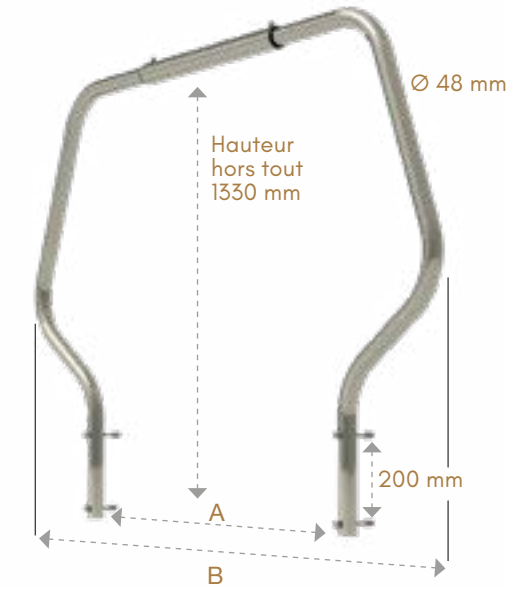

Recoupable
4 inserts M10 préconisé

RTC 48

DESCRIPTIF

- Roll bar rabattable conçu pour s'adapter à tous types de bateaux
- Dégagement des flotteurs
- Inox 316 L poli miroir
- Esthétique
- Utilisable comme support de feux, de cannes, de radar, de rampe de leds...

RÉFÉRENCE	MM	ADAPTATION +
H hors-tout	1330	-
A mini.	980	730
A maxi.	1280	-
B mini.	1600	1350
B maxi.	1900	-

RTA 48

DESCRIPTIF

- Roll bar rabattable conçu pour s'adapter à tous types de bateaux.
- Esthétique.
- Utilisable comme support de feux, de cannes, de radar, de rampe de leds...
- Inox 316 L poli miroir.

RÉFÉRENCE	MM	ADAPTATION +
H hors-tout	1280	-
A mini.	980	730
A maxi.	1280	-
B mini.	1600	1350
B maxi.	1900	-

Recoupable
4 inserts M10 préconisé

RTD 42

Recoupable
6 inserts M8

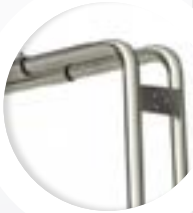

DESCRIPTIF

- Roll bar rabattable conçu pour s'adapter à tous types de bateaux.
- Inox 316 L poli miroir
- Esthétique.
- Utilisable comme support de feux, de cannes, de radar, de rampe de leds.
- Dégagement des flotteurs...

RÉFÉRENCE	MM	ADAPTATION +
H hors-tout	1400	-
A mini.	1160	900
A maxi.	1450	-
B mini.	1620	1440
B maxi.	2000	-
P	300	

ROLLS-BAR

RÉFÉRENCE	MM
H hors-tout	1200
A mini.	900
A maxi.	1100

RBA 42

DESCRIPTIF

- Roll bar adaptable tous types de bateaux
- Double arceaux
- Platine pôrte-feux latéraux
- Inox 316 L
- Utilisable comme support de feux, de cannes, de radar, de rampe de leds...

4 inserts M10 préconisé

RB-SK2

DESCRIPTIF

- Inox 316 L poli miroir
- Diamètre des tubes 38 mm
- Largeur des fixations : 1000 à 1400 mm
- Hauteur : 1400 mm

RB-SK2

ROLLS-BAR ALU

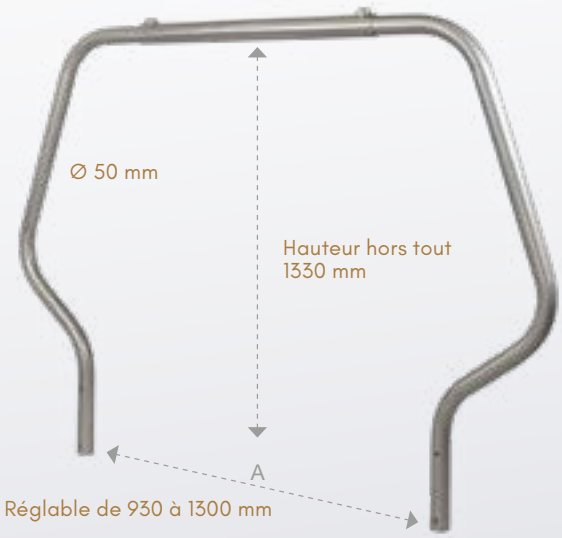

OXYGÈNE

DESCRIPTIF

- Roll bar alu
- Esthétique
- Utilisable comme supports de cannes
- Dégagements flotteurs
- Alu poli et anodisé

CARACTÉRISTIQUE

- Tube Ø 50 mm
- Hauteur 1330 mm
- Largeurs adaptable de 930 mm à 1300 mm
- Poids 9,5 kg

Non compatible avec l'aile porte feu MATC

NOUVEAU

ROLLS-BAR

ROLLS-BAR INOX BLACK

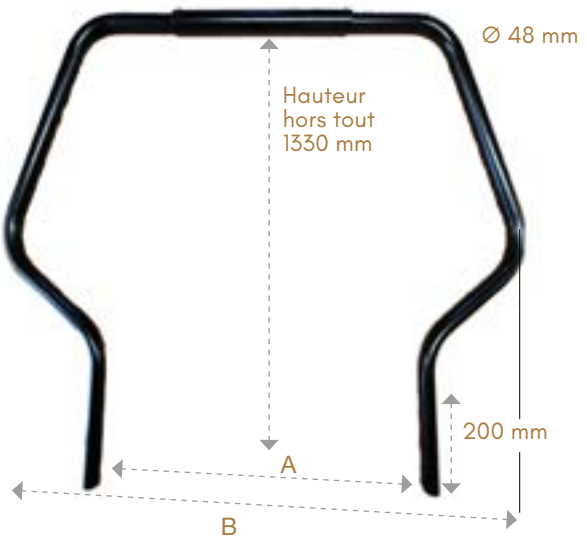

Recoupable
4 inserts M10 préconisé

RTC 48

DESCRIPTIF

- Roll bar rabattable conçu pour s'adapter à tous types de bateaux
- Dégagement des flotteurs
- Inox 316 L noir
- Esthétique
- Utilisable comme support de feux, de cannes, de radar, de rampe de leds...

RÉFÉRENCE	MM	ADAPTATION +
H hors-tout	1330	-
A mini.	980	730
A maxi.	1280	-
B mini.	1600	1350
B maxi.	1900	-

RTA 48

DESCRIPTIF

- Roll bar rabattable conçu pour s'adapter à tous types de bateaux.
- Esthétique.
- Utilisable comme support de feux, de cannes, de radar, de rampe de leds...
- Inox 316 L noir

RÉFÉRENCE	MM	ADAPTATION +
H hors-tout	1280	-
A mini.	980	730
A maxi.	1280	-
B mini.	1600	1350
B maxi.	1900	-

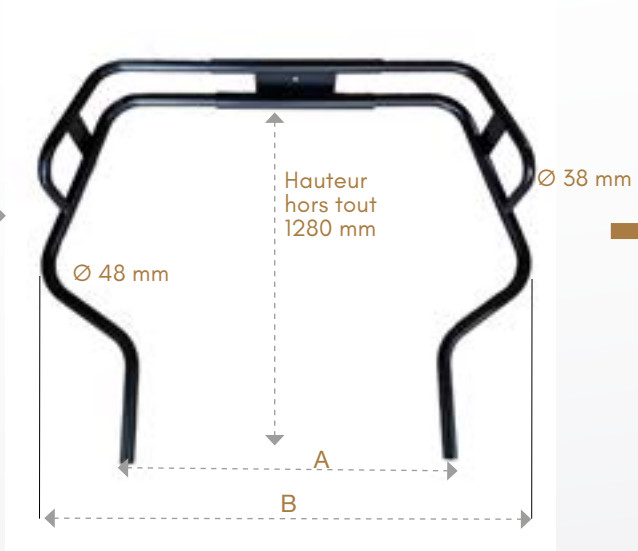

Recoupable
4 inserts M10 préconisés

+ ACCESSOIRES
VOIR PAGE 21

NOUVEAU

ROLLS-BAR

RB-SK1

DESCRIPTIF

- Inox 316 Lthermolaqué gris anthracite
- Diamètre des tubes 40 x 30 mm
- Largeur des fixations : 1000 à 1400 mm
- Hauteur : 1400 mm

RB-SK1

LARGE GAMME ACCESSOIRES
VOIR PAGE 21

Recoupable
4 inserts M10 préconisés

ROLLS-BAR ALU BLACK

SNIPER

DESCRIPTIF

- Roll bar au design affirmé s'adaptant à tous types de bateaux
- Alu thermolaqué noir

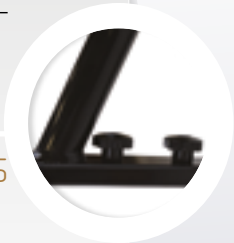

CARACTÉRISTIQUES

- Tube Ø 50 mm
- Hauteur 1250 mm
- Largeur ext. réglable de 1080 à 1300 mm

NOUVEAU

PORTIQUE VOILIERS

PORTIQUE

DESCRIPTIF

- Portique conçu pour s'adapter à tous types de voiliers
- Option bossoir réglable
- Jambes de force
- Utilisable comme support de feux, radar, pavillon, rampe de leds...
- Inox 316 L poli mirroir

RÉFÉRENCE	P-220	P-250
H hors-tout	2200	2500
A mini.	2500	3000
A maxi.	3500	4000
B	571	606

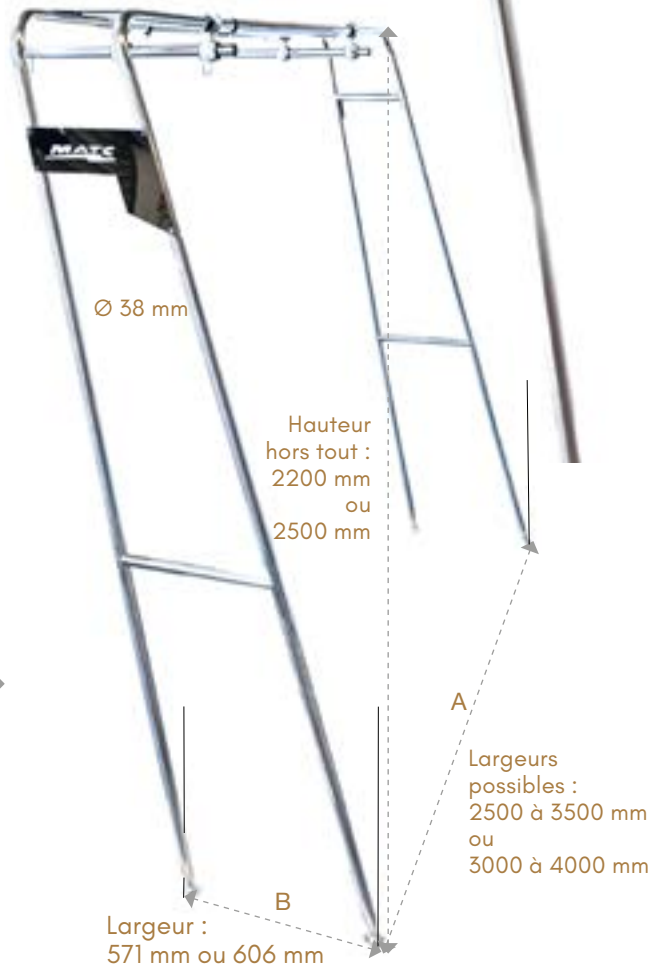

4 inserts M10 préconisés

LES ACCESSOIRES ROLLBAR

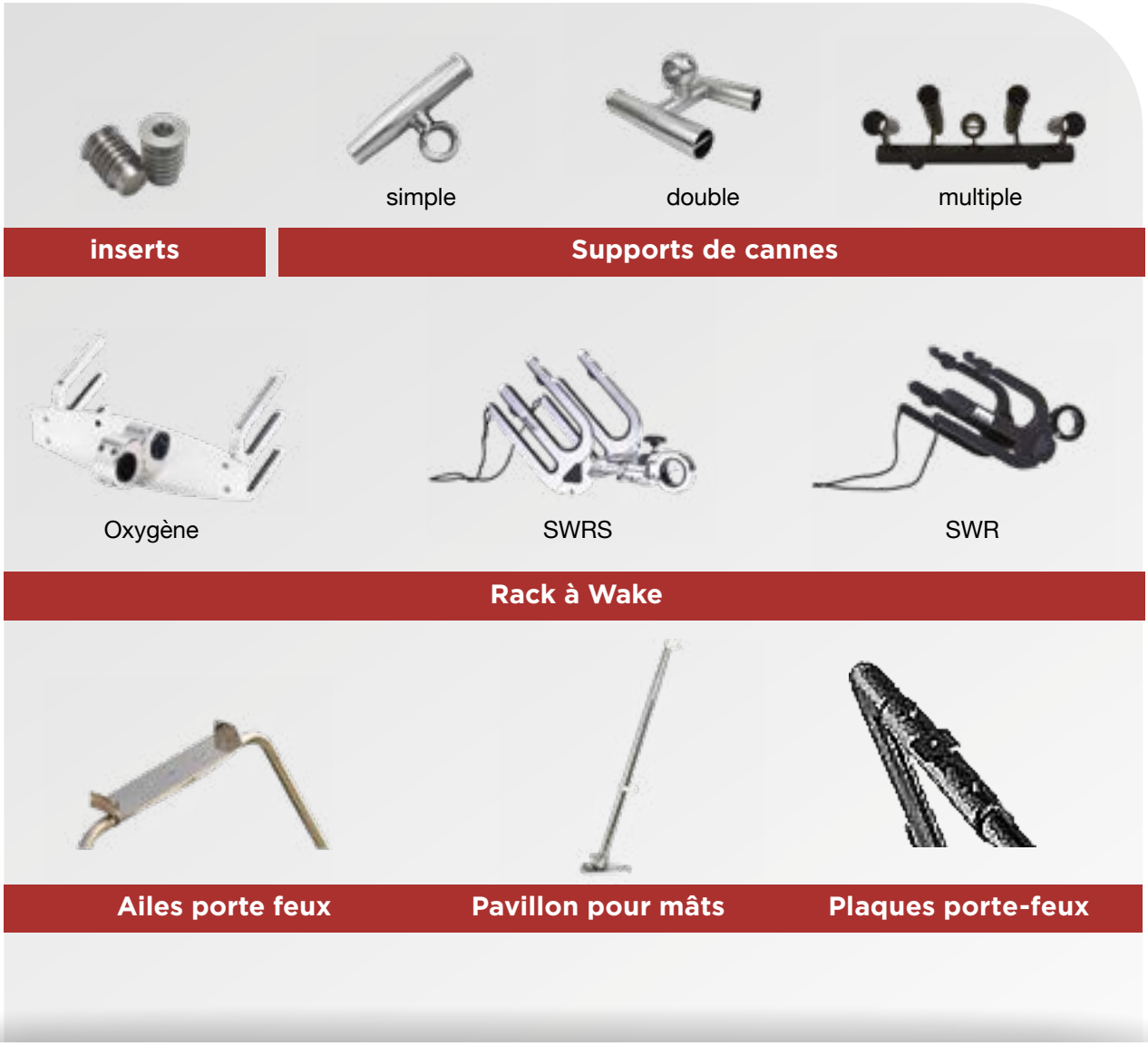

Quel que soit votre bateau, les produits standards s'adaptent

Sur la famille des Rolls bar et Mâts de ski, nous vous indiquons la possibilité de recouper les produits MATC si le réglage des tubes n'est pas suffisant. Les dimensions mini de recoupe possible (largeur, hauteur et/ou profondeur) sont indiquées dans les tableaux avec le sigle (réf. CT).

LEANINGS POST

LEANINGS POST

ALU **ASSISE NOIRE OU BLANCHE**

DESCRIPTIF

- Adaptable à tous types de bateaux, en alu, il ne pèse que 17 kg
- Peu encombrant, structure 729 mm x 416 mm
- Sellerie 711 mm x 250 mm
- Hauteur 759 mm
- Dispose d'un espace suffisant pour y glisser un bac de rangement ou une glacière (dimensions maximum conseillées longueur 510 x hauteur 560 x profondeur 370 mm)
- Equipé d'une main courante à l'arrière pour y fixer vos supports de cannes

CARACTÉRISTIQUE

- Diamètre de tube Ø 50 mm
- Poids 17 kg
- Supports de cannes en option

THERMOLAQUÉ NOIR **ASSISE NOIRE**

DESCRIPTIF

- Adaptable à tous types de bateaux, en alu, il ne pèse que 17 kg
- Peu encombrant, structure 729 mm x 416 mm
- Sellerie 711 mm x 250 mm
- Dispose d'un espace suffisant pour y glisser un bac de rangement ou une glacière (dimensions maximum conseillées longueur 510 x hauteur 560 x profondeur 370 mm.)
- Equipé d'une main courante à l'arrière pour y fixer vos supports de cannes

CARACTÉRISTIQUES

- Diamètre de tube Ø 50 mm
- Poids 17 kg
- Supports de cannes en option

LEANINGS POST

NOUVEAU

LEANING POST AVEC DOSSIER

DESCRIPTIF

- Adaptable à tous types de bateaux, en alu, il ne pèse que 25 kg
- Peu encombrant, structure 729 mm x 416 mm
- Sellerie 711 mm x 250 mm, hauteur 1080 mm
- Dispose d'un espace suffisant pour y glisser un bac de rangement ou une glacière (dimensions maximum conseillées longueur 510 x hauteur 560 x profondeur 370 mm.)
- Equipé d'un dossier à l'arrière ainsi qu'un supports de cannes à pêches x4 amovible

CARACTÉRISTIQUES

- Diamètre de tube Ø 50 mm
- Sellerie noire ou blanche
- Poids 25 kg
- Supports de cannes x4 amovible inclus

VERSION BLANC

LES ACCESSOIRES leaning post

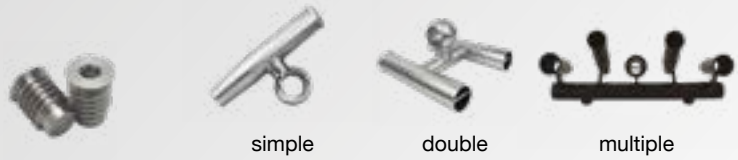

inserts	Supports de cannes

SUPPORTS DE CANNES

SUPPORTS DE CANNES

SIMPLE INOX

DESCRIPTIF

LE + PRODUIT

- Orientable
- Pratique et facile à monter !
- Se fixe sur tous types de produits MATC et tube compris entre 40 et 50 mm de diamètre

CARACTÉRISTIQUE

- Inox 316L finition poli miroir
- Profondeur : 230 mm
- Ø intérieur : 40 mm
- Fixe sur tube de Ø entre 40 et 50 mm

SIMPLE ALU

DESCRIPTIF

- Support de canne multi-supports

LE + PRODUIT

- Orientable
- Pratique et facile à monter !
- Convient à tous les T-TOP MATC
- Couleur : Alu

CARACTÉRISTIQUE

- Aluminium anodisé / Noir au choix
- Livré avec bagues de réduction noire
- Livré avec clé montage
- Profondeur : 250 mm
- Ø intérieur : 40 mmet 35 mm à la base

Couleurs disponibles :

NOIR ALUMINIUM

SUPPORTS DE CANNES

DOUBLE

DESCRIPTIF

- Support de canne double en alu multi-supports

LE + PRODUIT

- Orientable
- Pratique et facile à monter !
- Alu ou Thermolaqué noir

CARACTÉRISTIQUE

- Aluminium anodisé
- Un revêtement intérieur en caoutchouc protège la canne
- Livré avec clé montage et bagues de réduction noires
- Profondeur : 250 mm
- ø 42 mm intèrieur

Couleurs disponibles : NOIR GRIS

MULTIPLE

ALU THERMOLAQUÉ NOIR OU ALUMINIUM

DESCRIPTIF

- Support 5 cannes en alu, pratique et facile à monter !
- Convient à tous les T-TOP MATC, leaning post et pourra également se monter sur d'autres tubes de diamètre 50 maxi

CARACTÉRISTIQUE

- Un revêtement intérieur en caoutchouc protège la canne
- Profondeur d'enfoncement : 250 mm
- Diamètre intérieur 40 et 35 mm à la base
- Livré avec bagues de réduction et clé de montage

Couleurs disponibles : NOIR GRIS

MATS DE SKIS

LE SKI ET LE WAKE À LA PORTÉE DE VOTRE BATEAU

MATS DE SKIS

MASKI 6

DESCRIPTIF

- Bras de renfort
- Permet le passage d'un gros moteur
- Tube Ø 38 mm
- Bras de renfort orientables
- Fourni avec contreplaques
- Profondeur réglable de 700 mm à 800 mm
- Hauteur réglable de 880 mm à 1050 mm

Option 4 inserts M8 *(voir p43)*

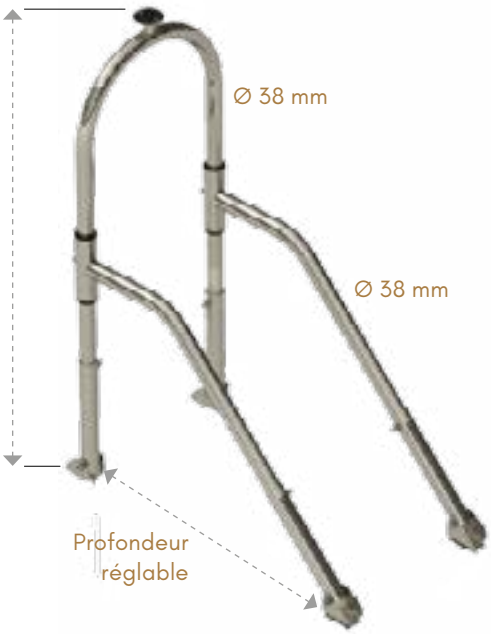

MASKI OXY +25

DESCRIPTIF

- Diamètre de tube Ø42,4 mm
- Hauteur réglable de 800 ou 1100 ou 1400 mm
- Largeur réglable de 800mm à 1600 mm
- Profondeur réglable de 400 mm à 1200 mm

Option 2 inserts M8 *(voir p43)*

NOS MÂTS DE SKI RENFORCÉS SONT ADAPTABLES À TOUS TYPES DE BATEAUX ET RÉALISÉS DANS NOS ATELIERS EN INOX 316 L (A4) POLI MIROIR

MATS DE SKI

MASKI 4 **mini**

DESCRIPTIF

- Bras de renfort réglables et orientables
- Anneau de traction
- Hauteur réglable de 800 mm à 1000 mm
- Largeur réglable de 860 mm à 1060 mm
- Profondeur réglable de 425 mm à 750 mm
- Tube Ø 48 / ép. 2 mm

Option 4 inserts M8 (voir p43)

MASKI 4 **maxi**

DESCRIPTIF

- Bras de renfort réglables et orientables
- Anneau de traction
- Hauteur réglable de 1200 mm à 1600 mm
- Largeur réglable de 900 mm à 1800 mm
- Profondeur réglable de 600 à 750 mm
- Tube Ø 48 / ép. 2 mm

RÉFÉRENCE	MM	ADAPTATION +
H mini.	1500	1200
H maxi.	1600	-
A mini.	1500	900
A maxi.	1800	-
P mini.	700	600
P maxi.	750	

Recoupable

Option 4 inserts M8 *(voir p43)*

MASKI 8 **renforcé**

DESCRIPTIF

- Hauteur 1540 mm
- Robuste : Tube Ø 48 ép. 3,2 mm
- Fixation assurée par une embase en partie basse et un passe coque amovible (option bouchon passe coque)

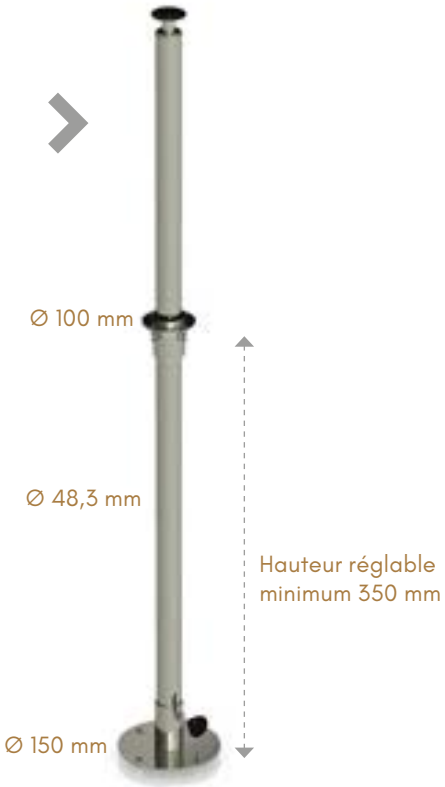

VARIANTE MASKI 8A

- Hauteur 2000 mm
- Tube Ø 48 ép. 3,2 mm
- Fixation assurée par une embase en partie basse et un passe coque amovible (option bouchon passe coque)

ACCESSOIRE Maski 8 & Maski 8A

Bouchon Passe coque

ARCEAUX DE TRACTION

TURBOSWING

ARCEAUX DE TRACTION

TURBOSWING
INOX 316 L

TOWRESCUE
INOX DUPLEX ULTRA RÉSISTANT

DESCRIPTIF

- Arceau moteur pour wakeboard, ski nautique ou bouée tractée.
- Le TurboSwing est un arceau de traction qui se fixe facilement sur la platine du moteur.
- Une façon de tracter innovante qu'il s'agisse de ski nautique, de wakeboard ou de bouée tractée. Il se fixe avec deux supports sur la platine du moteur, sans devoir démonter le moteur hors-bord. La corde de ski est fixée sur la poulie (fournie) qui coulisse sur le TurboSwing, autour du moteur.

MISES A L'EAU

POUR UNE MISE À L'EAU SANS EFFORT

MISES A L'EAU

SRI 26

DESCRIPTIF

- Roues increvables
- Train arrière droit escamotable en inox Idéale pour annexe ou petit modèle de bateau
- Ces roues de mise à l'eau se montent sur le tableau arrière et sont escamotable
- Tube carré 30 x 30 mm, roue Ø 260 mm.
- Hauteur de 660 mm

SRI 40

DESCRIPTIF

- Roues increvables
- Ces roues de mise à l'eau se montent sur le tableau arrière et sont relevables
- Tube carré 30 x 30 mm, roue Ø 400 mm
- Hauteur de 660 mm

ROUES INCREVABLES
ÉPAISSEUR MAXIMUM DU TABLEAU : 400 MM
CHARGE MAXIMALE : 300 LBS MOTEUR COMPRIS.

MISES A L'EAU

ROLL 26 - ROLL 40

DESCRIPTIF

- Train arrière relevable avec dévoiement en inox
- Ces roues de mise à l'eau se montent sur le tableau arrière, elles sont relevables grâce à un système de pivotement dans une chappe
- Elles sont coudées pour assurer un meilleur portage
- Tube carré 40 mm x 40 mm, roue Ø 260 mm ou 400 mm au choix

RÉFÉRENCE	ROLL 26	ROLL 40
Charge	300 lbs	300 lbs
Tube carré	40x40	40x40
Diam. Roues	260x85	400x100
Poids	7,9 kg	9,1 kg
H	830	900

POIGNÉE POI

DESCRIPTIF

- Poignée de tirage manuel. En tube rond diamètre 10 inox 316L (A4)
- Adaptation au crochet de cadène (semi-rigide)

ATLI

DESCRIPTIF

- Attelage de plage pour tracter votre bateau
- Articulé inox, reçoit la poignée du bateau et s'adapte instantanément sur la boule de remorquage Ø 50 mm

Attention : ne pas utiliser sur route !

ROUES INCREVABLES

ÉPAISSEUR MAXIMUM DU TABLEAU : 400 MM

CIX 26 - CIX 40

DESCRIPTIF

- Le chariot de plage CIX embarquable pour une mise à l'eau immédiate et sans effort
- Manœuvres : poussez le bateau à l'eau.
  En flottaison, dégagement du chariot par une marche arrière
- Mise en place : à l'approche du rivage, à vitesse réduite, le basculer vers l'avant, il se place tout seul. L'effet directionnel est produit en poussant le bateau à gauche ou à droite
- Rayon de braquage suivant roues.
- En navigation ou sur la remorque, il est retourné sur le nez du bateau, maintenu par un kit sandow + crochets. En roulage, basculé sous l'étrave, il reprend la charge.

Attention, pour les semi-rigide vous aurez besoin de la poignée d'adaptation à visser sur la cadène *(réf POI)*. Vérifier que vous ayez un anneau à l'avant.

RÉFÉRENCE	CIX 26	CIX 40
Diam.roue	260 mm	400 mm
H	385 mm	385 mm
A	590 mm	590 mm

TRC 40

DESCRIPTIF

- Le chariot de nez TRC40 s'accroche à la poignée avant du bateau pneumatique. Il est livré avec poignee d'accroche et poignee de traction
- Il permet la traction d'un bateau de 150 kg maximum avec un véhicule muni d'une boule d'attelage diam. 50mm, son poids propre est de 10,5kg

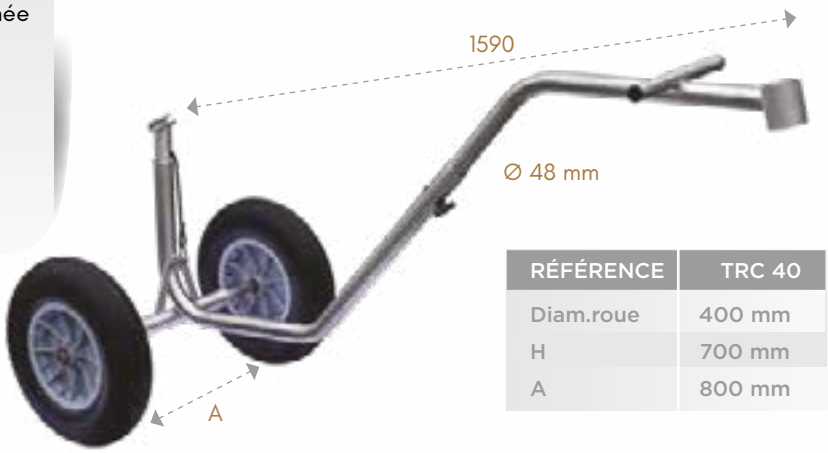

RÉFÉRENCE	TRC 40
Diam.roue	400 mm
H	700 mm
A	800 mm

ROUES

RÉFÉRENCE	Ø Extérieur	Largeur palier	Ø Palier
R'26i+	260 mm	75 mm	20 mm
R'40i+	400 mm	75 mm	20 mm

Roues increvables, jantes grises / rouge

LES ECHELLES

PERO 1+

DESCRIPTIF

- Système pliable
- Fixation en tableau vertical par 3 boulons M8
- 6 marches
- Echelle de plongée pliable en tube Ø 42 inox 316 L poli accastillage, hauteur 1230 mm
- 6 échelons en tube Ø 38 inox 316 L poli accastillage, largeur des marches 300 mm
- Conçue pour s'intercaler entre le flotteur et le moteur, sa grande longueur immergée permet de remonter facilement à bord du bateau

3 inserts M8 préconisés *(voir p43)*

PERO 1+ R

PLIABLE ET RABATTABLE

DESCRIPTIF

- Système pliable et rabattable
- Fixation horizontale (tablette)
- 6 marches
- Echelle de plongée pliable en tube Ø 42 inox 316 L poli accastillage, hauteur 1230 mm
- 6 échelons en tube Ø 38 inox 316 L poli accastillage, largeur des marches 300 mm
- Conçue pour s'intercaler entre le flotteur et le moteur, sa grande longueur immergée permet de remonter facilement à bord du bateau

4 inserts M8 préconisés *(voir p43)*

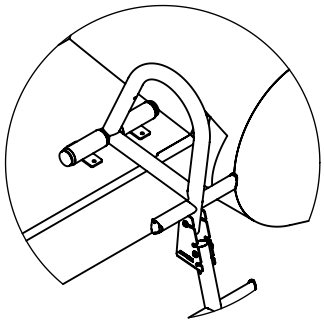

À la différence du modèle PERO 1 +
cette echelle se fixe en postion horizontale
(sur tablette et peut être complètement rabattue)

LES ECHELLES

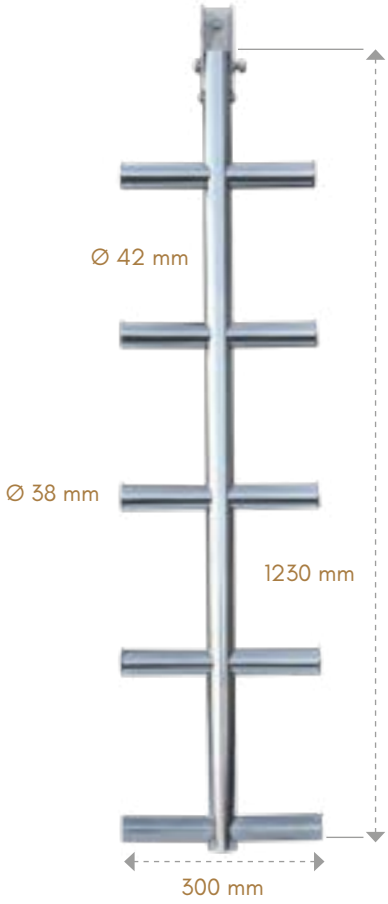

PERO 5 +

DESCRIPTIF

- Système pliable
- Pour tableau vertical
- 5 marches Ø 38
- Echelle de plongée perroquet articulée en tube Ø 42 mm inox 316 L poli accastillage, hauteur 1230 mm.
- Conçue pour s'intercaler entre le flotteur et le moteur, sa grande longueur immergée permet de remonter facilement à bord du bateau

2 inserts M8 préconisés *(voir p43)*

PERO 4 **RABATTABLE**

DESCRIPTIF

- Système rabattable
- Appui sur tablette
- Position haute verrouillage avec molette
- 6 marches Ø 38
- Six échellons en tube diamètre 38 inox 316 L poli accastillage, largeur 300 mm
- Fixation par 5 boulons M8, appui sur tablette, position haute verrouillée sur le roll-bar
- Conçue pour s'intercaler entre le flotteur et le moteur, sa grande longueur immergée permet de remonter facilement à bord du bateau

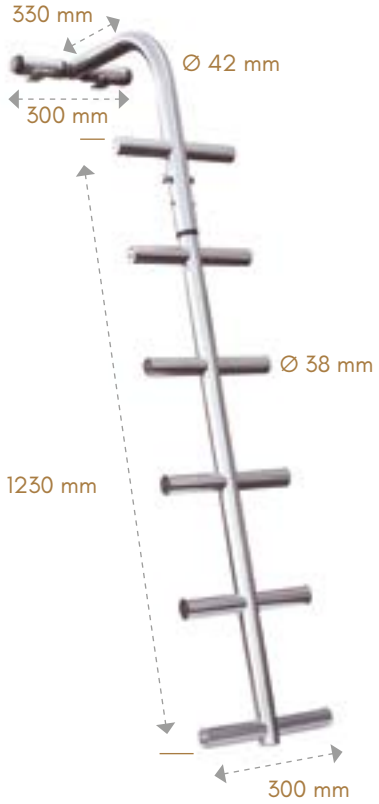

5 inserts M8 *(voir p43)*

RACKS A BOUTEILLES DE PLONGEE

RANGEMENT EFFICACE ET STABLE EN TOUTE SÉCURITÉ

RACKS BPRO

DESCRIPTIF

- Pour bouteilles de diam. 200 mm
- Tube inox 316L poli accastillage
- Sandow
- Livré avec Kit de fixation

Nous préconisons 4 inserts M8 *(voir p43)*

RÉFÉRENCE	NBRE BLOCS	L	H	A
BPRO 4	4 (+2)	582	800	802
BPRO 6	6 (+3)	742	-	-
BPRO 8	8 (+4)	952	-	-
BPRO 12	12 (+6)	1372	-	-
BPRO 16	16 (+8)	1792	-	-
BPRO 20	20 (+10)	2212	-	-

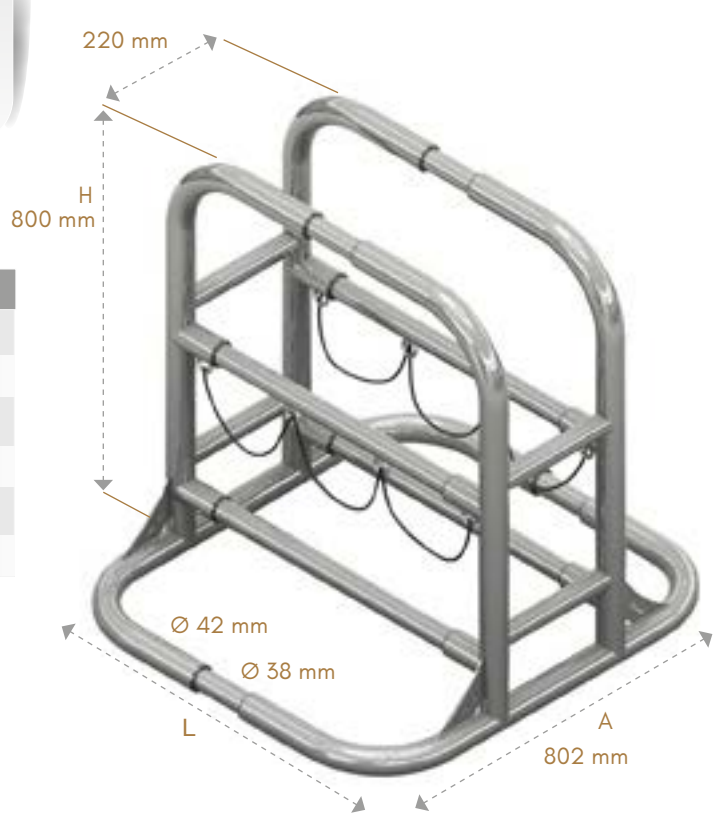

RACKS RB

DESCRIPTIF

- Pour bouteilles diam variables (maxi 204)
- Tube inox 316L poli accastillage
- Corde noire
- Livré avec kit de fixation

RÉFÉRENCE	NBRE BLOCS	L	H	A
RB 4	4	583	486	410
RB 6	6	803	-	-
RB 8	8	1023	-	-
RB 10	10	1243	-	-
RB 20	20	2343	-	-

INSERTS

DE FIXATION ÉTANCHES

INSERTS
DE FIXATION ETANCHES

ETANCHÉITÉ & SOLIDITÉ ASSURÉES SANS TRAPPE DE VISITE

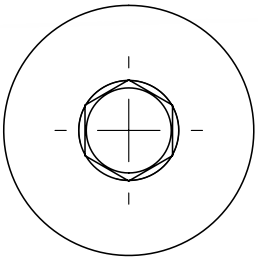

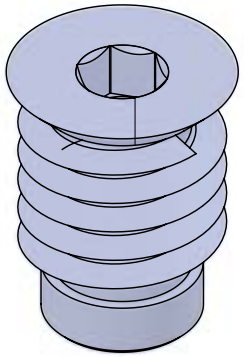

DESCRIPTIF

- Pour fixer vos équipements nous recommandons la pose d'inserts inox 316 L
- L'insert de fixation inox est idéal pour tout fixer sur le pont du bateau de façon durable et étanche
- Pourvu d'un filetage femelle, il est très robuste à l'arrachage et s'installe dans tous types de matériaux d'épaisseur minimale de 20 cm (pont du bateau, cockpit, roof, tableau arrière)

Les Avantages de l'insert de pont MATC

- Trappe de visite inutile
- N'exige pas un perçage complet du support
- Grande étanchéité
- Permet le démontage facile de l'accessoire monté sur votre bateau
- Guidage intégré
- Fixation facile avec clé allen (fournie)

INSERTS	ØA (MM)	ØB (MM)	ØL (MM)	CLÉ ALLEN
IM6+	18	12	25	5
IM8+	20	14	25	7
IM10+	20	16	25	9
IM12+	25	18	30	10

SCHEMA INSERTS

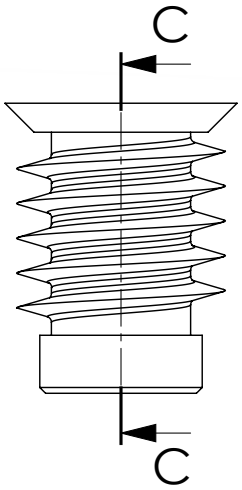

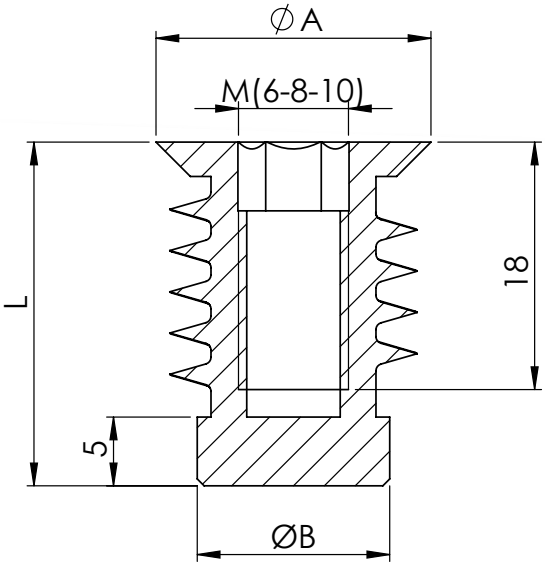

COUPE C-C

COMMENT FIXER MES INSERTS ?

MARQUAGE : mettre un repère à l'endroit où vous souhaitez positionner l'insert.

PERÇAGE : percer un diamètre de 12 mm pour les inserts M6, 14 mm pour les inserts M8, 16 mm pour les inserts M10 et 18 mm pour les inserts M12.

MONTAGE : enduire le filetage de l'insert et le trou avec une colle, ou un mastic étanche puis visser à l'aide de la clé allen fournie. Respectez les temps de séchage avant de fixer l'accessoire.

L'insert inox rend l'assemblage démontable rapidement tout en assurant une parfaite étanchéité.
Une fois vissé dans le plancher, il est affleurant.

Cet insert a été testé et validé en bureau de contrôle avec un essai concluant à l'arrachement de 180 daN.

NOS REALISATIONS

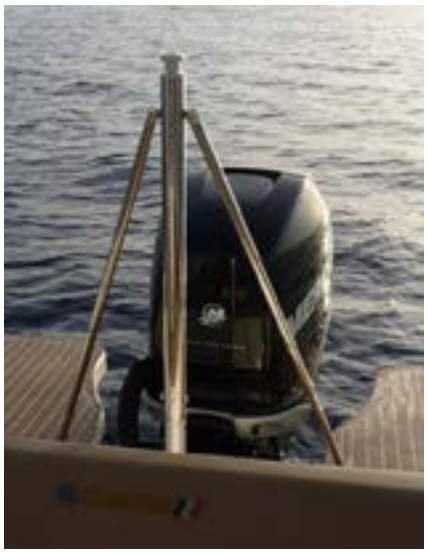

LES ACCESSOIRES

Aile porte feu

Alti

Axe pour roll

Bague arrêt

En caoutchouc

Bague de réduction

Circlips

Pour MASKI8

Bouchon pour passe coque

Box de rangement pour TTop

Inox 316 l
poli-miroir

Chape articulée à fixer

Chape de déport Roll

Chape de déport SRI

Fixation Ø 25 mm

Collier de fixation Alu pour bimini

Fixation pour balcon
Ø 22 mm ou Ø 25 mm

Collier inox ouvrant pour bimini

Coquille support de canne

Coquille alu TTop

Coupe tube manuel

Easy-Hop

pour bimini
Oxygène

Embout platine

pour TTOP alu

Entretoise fixation console

Monster Tower

Feu de navigation

Feu tricolore

Goupille

pour Bimini
Oxygène

Goupille à ressort

Pavillon pour mâts

LES ACCESSOIRES

Ø 6, 8, 10, 12 mm

Inserts de pont

Alu Oxygène
(la paire)

Jambe de force

Inox Oxygène
(la paire)

Jambe de force

(la paire)

Kit de raidisseur

(la paire)

Platine Inox

(la paire)

Platines plastiques

Bimini
Oxygène
(la paire)

Sangle

Gamme Oxygène
(la paire)

Ventouse pour pneumatique

Pour R26
et R40

Palier 20

Pour SRI26
et SRI40

Palier Acetal

Pour MASKI8

Passe coque

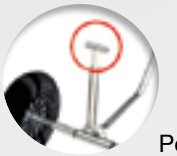

Pour TRC40

Poignée d'accroche

Poignée POI

Alu

Porte canne double

Porte canne multiple

Alu

Porte canne Simple

Inox

Porte canne Simple

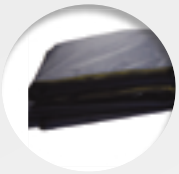

Pour TTOP et Bimini

Toile & housse de remplacement

Gamme Oxygène

Rack à Wake

Ø 20 ou Ø 25
Alu anodisé

Rétroviseur Bimini

Gris ou Noir

Rack à Wake SWR MONSTER TOWER

Pour Roll40

Tête plastique

MATC® by NAVITYS
équipements pour bateaux

contact

Tél. +334 66 61 07 34 ou +337 68 74 06 06

contact@matc.fr

MATC by Navitys
1781b route de Nîmes
30560 SAINT HILAIRE DE BRETHMAS

www.matc.fr